ケアスロープ専用
ジョイント台（CS-J） メンテナンス部材表

1.ジョイント台（CS-J）の構造・部材の名称

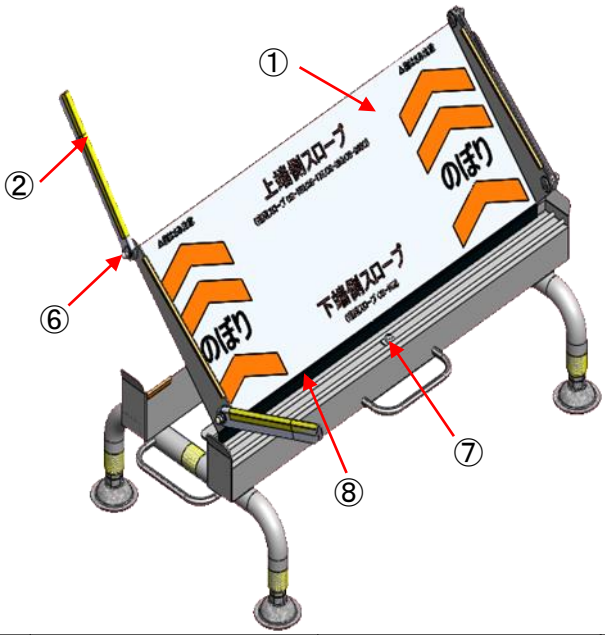

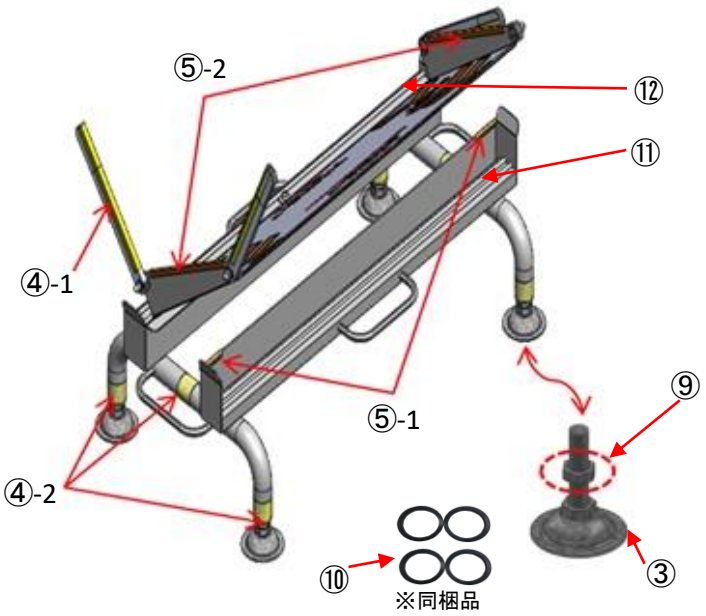

No.	部材名	適用箇所	使用数	No.	部材名	適用箇所	使用数
①	すべり止めシート	天板部走行面	1枚	⑦	丸形気泡管（水平器）	下端側スロープ受け部（中央）	1ヶ
②	エッジアーム	天板部	4ヶ	⑧	連結ベルト一式	天板と脚本体連結部	1ケ
③	アジャスター本体	CS-J本体脚部	4ヶ	⑨	アジャスター固定ナット	アジャスター部	4ヶ
④	蛍光テープ	1：エッジアーム部 2：CS-J本体	4箇所 6箇所	⑩	アジャスター用ゴムパット	アジャスター部	4ケ
⑤	エッジモール	1：上端側スロープ受け部 2：天板エッジ部	2箇所	⑪	アルミレール	上端側スロープ受け	1本
⑥	エッジアーム固定ナット	天板とエッジ固定部	4ヶ	⑫	アルミレール	下端側スロープ受け	1本

①すべり止めシート	②エッジアーム	③アジャスター本体	④蛍光テープ	⑤エッジモール
	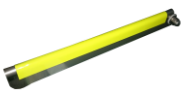			
⑥エッジアーム固定ナット	⑦丸形気泡管（水平器）	⑧連結ベルト一式	⑨アジャスター固定ナット	⑩アジャスター用ゴムパット
⑪アルミレール（上端側スロープ受け用）	⑫アルミレール（下端側スロープ受け用）			

2023.11月改定

ジョイント台（ＣＳ-Ｊ）

メンテナンス部材価格表

No,	部材品名	補　　足	部材画像	入　　数	標準価格（税別）
①	滑り止めシート	シートのみ		1　枚	4,600円
②	エッジアーム	エッジアーム用固定ナットは除く		1　ヶ	6,300円
③	アジャスター本体	アジャスター固定ナット含む		4　ヶ	7,500円
④	蛍光テープ	全て共通（30mm幅）		150ｃｍ（1台分）	600円
⑤	エッジモール	未カット品（天板エッジ部/上端側スロープ受け部）		54ｃｍ（1台分）	400円
⑥	エッジアーム固定ナット	全て共通		4　ケ（1台分）	7,400円
				1　ヶ	2,100円
⑦	丸型気泡管（水　平　器）	下端側スロープ受け部用		2　ヶ	1,500円
⑧	連結ベルト一式	連結ベルト/押え板/ビス		1　式	6,000円
⑨	アジャスター固定ナット	ナットのみ		4　ヶ	1,800円
⑩	アジャスター用ゴムパット	アジャスター部同梱品		4　ヶ	2,500円
⑪	アルミレール	上端側スロープ受け部用		1　ヶ	3,100円
⑫	アルミレール	下端側スロープ受け部用		1　ヶ	3,100円

【修理品等についてのお問合せ先】

ケアメディックス株式会社

〒113-0034　東京都文京区湯島3-23-1SKビル2F

TEL:03-3837-0551　FAX:03-3837-0554

2023.11月改定